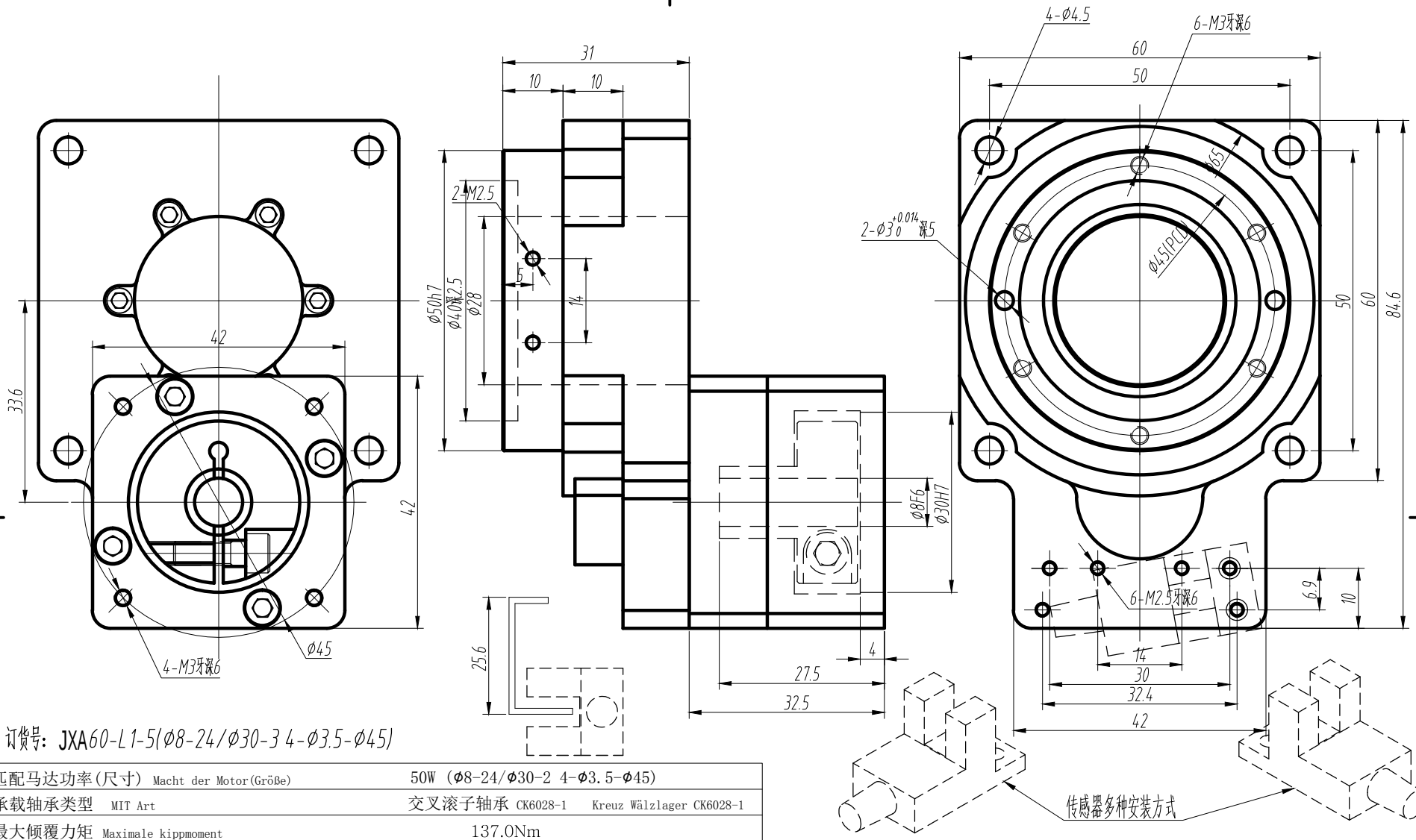

订货号：JXA60-L1-5(Φ8-24/Φ30-3 4-Φ3.5-Φ45)

匹配马达功率(尺寸) Macht der Motor(Größe)	50W (Φ8-24/Φ30-2 4-Φ3.5-Φ45)		
承载轴承类型 MIT Art	交叉滚子轴承 CK6028-1 Kreuz Wälzlager CK6028-1		
最大倾覆力矩 Maximale kippmoment	137.0Nm		
最大径向力 Max Die Kraft	1930 N	最大轴向力 Max Axiale Kraft	1930 N
容许扭矩 Zulässige drehmoment	10.0Nm	容许惯性扭矩 Zulässige mehr drehmoment	20.0Nm
额定输入转速 Rating - Geschwindigkeit	2000RPM	最大输入转速 Die drehzahl ist der größte	3000RPM
回转精度 Umdrehen	≤1 arcmin (±0.5)	寿命 Leben	20000h
重量 Gewicht		防护等级 Schutz	IP50
旋转平台端面跳动 Am ende schlägt	↗ 0.01	旋转平台径向跳动 Auslauf	↗ 0.01
润滑方式 Schmierung	长效润滑 Lange wirkung	使用温度 Mit der temperatur	-25°~ +90°
安装方式 Montage - modus	任意 Willkürliche	设计承重 Design - tragenden	15Kg

标记	处数	分区	更改文件号	签名	年月日
设计			标准化		
审核					
工艺			批准		

JXA60-5外形图

数量	重量	比例
		1:1